西班牙语专业（中外合作办学）人才培养方案（050205H）

一、专业简介

本专业于 2014 年首次招生，是中国教育部批准的青岛大学与美国佛罗里达国际大学（FIU）合作办学双学位项目。培养模式为 3+1，即其中一年由美方派出西班牙语专业教师来华授课，中美两校双方互认学分，符合条件的学生毕业时可以获得中美两校本科双学位。本专业每年招生最多 100 人。

二、培养目标

本专业依托国内外优质教育资源，将学生培养为具有扎实的西班牙语语言基础、广泛的科学文化知识和跨文化视野，具备“中西英”三语能力，了解拉美国情文化和贸易知识，通晓贸易规则的复合型、应用型人才，使毕业生成为能在外事、经贸、文化、教育、旅游等部门从事翻译、贸易、教学、管理工作的西班牙语高级专门人才。

三、毕业要求

本专业学生主要学习相应语语言、文学、历史、政治、经济、外交、社会文化等方面的基本理论和基本知识，受到相应语听、说、读、写、译等方面的良好的熟巧训练，掌握一定的科研方法，具有从事翻译、研究、教学、管理工作的业务水平及较好的素质和较强的能力。本专业培养的毕业生必须达到如下知识、能力与素质的培养要求:

1. 热爱社会主义祖国，拥护中国共产党，具有良好的思想道德水准和较高的文化素质；具有人文社会科学素养和社会责任感，有知识、有理想，具有健全的人格和良好的心理素质;

2. 具有自然科学素养，掌握一定的高等数学以及自然科学知识;

3. 具备扎实的西班牙语语言功底，掌握扎实的西班牙语词汇基础知识和西班牙语语法的基本理论知识，了解西班牙语教学的前沿发展现状和趋势;

4. 具备包括听力、会话、阅读、写作、笔译、口译在内的熟练的西班牙语使用能力，具有较为丰富、水平较高的西班牙语能力实践经历;

5. 掌握西班牙语文学、语言学、跨文化交流等学术领域的基础理论知识，

了解西班牙语各学术方向的前沿发展现状和趋势，为今后下一步的学术发展奠定基础;

6.具有初步的科研能力，掌握文献检索、资料查询及运用现代信息技术获取相关信息的基本方法;

7.了解一定的经济管理知识，具有经济学思维和经济分析方法，了解我国对外经贸往来的方针,政策和法规，具备调查研究和社会活动能力

8.了解西班牙语国家的经济环境、经济状况、经济政策及各国与中国的经济往来关系；具有跨文化交际的意识和技巧，熟悉通常的社交和商务礼仪;

9.具有一定的组织管理能力、较强的表达能力和人际交往能力以及在团队中发挥作用的能力；具有适应发展的能力以及对终身学习的正确认识和不断学习能力;

10.具有作为第二外语的英语的较强实际应用能力，尤其是英语表达能力;具有国际视野和跨文化的交流、竞争与合作能力。

四、课程设置

1. 主干学科

外国语言文学

2. 核心课程

基础西班牙语、高级西班牙语、西班牙文学、拉美文学、西班牙语商务应用文写作、拉美经贸西班牙语、拉美文化等。

3. 主要实践性教学环节

军事技能训练、课程实践、毕业实习（国内外相关部门和企事业单位）、毕业论文以及社会实践与科研创新。在国内企事业单位，外资企业进行翻译和工作实践。为在青岛和其他地区举办的各级各类政治，商务，体育，文化等活动提供语言类服务。

4. 各环节学时学分比例

各环节学时学分安排表

类别	类型	学时（含理论和实验实践）	学分（含理论和实验实践）	占毕业总学分比例%
必修课	通识教育必修课	827	41	18.5
	专业基础必修课	1312	82	36.9
	专业核心必修课	848	53	23.9
	拓展提升课程	80+8 周	10	4.5
必修课合计		3067+8 周	186	83.8
选修课	通识教育选修课程	160	10	4.5
	多元/实践课程	修读 26 周	修读 26	11.7
选修课合计		160+26 周	36	16.2
毕业总学分合计		222		100

实验实践课学时学分安排表

类别/类型	学时	学分	占毕业总学分百分比%
独立实验实践	0	0	0
非独立/课内实践	52	7	3.2
分散实践教学环节	8 周	5	2.3
集中实践教学环节	255+26 周	32	14.4
实验实践总计	307+34 周	44	19.8

5. 培养计划与毕业要求关联表详见附件 1。

6. 课程地图详见附件 2。

五、修读要求

1. 修业年限

基本修业年限为 4 年，可在 3 至 8 年内完成学业。

2. 授予学位

文学学士

3. 毕业标准与要求

本专业学生主要学习西班牙语国家语言、文学、历史、政治、经济、外交、社会文化等方面的基本理论和基本知识。在校期间，学生需要接受西班牙语听、说、读、写、译等方面的专业训练，并掌握一定的科研方法，进行相应的创新实践。

六、指导性教学计划进程安排表

详见附件 3。

七、集中实践教学环节安排表

实践教学	学分	学期安排(周)												备注
		S1	1	2	S2	3	4	S3	5	6	S4	7	8	
军事技能	2		3 周											
毕业实习	9												9 周	
毕业论文	12												12 周	
西班牙语综合实践	5										5 周			
体育 I	1		32 学时											
体育 II	1			32 学时										
体育 III	1					32 学时								
体育 IV	1						32 学时							
合计	32													

八、修读指导建议

1. 大学英语课程采用分级分类设置，根据新生入学英语测试成绩选择不同级别进行修读，修读起点不低于大学英语Ⅲ，修满 9 学分。

2. 大学体育为全校本科生的必修课程，需修满 4 学分，建议前 4 个学期每学期修读 1 学分，具体修读项目参见当学期选课列表。

3. 通识教育选修课程，包括核心课程和普通课程，学生至少修读 10 学分，其中核心课程至少选修 2 个模块 6 学分。核心课程设置人文社科类（经典研读与文化传承、哲学智慧与批判性思维、文明对话与国际视野、社会研究与当代

中国）、科学类（科学精神与科技前沿、生态文明与生命关怀）和创新精神与创业实践类，三大类 7 个模块。本专业建议修读经典研读与文化传承、哲学智慧与批判性思维、文明对话与国际视野模块。

4. 多元/实践课程至少修读 26 学分。

5. 西班牙语实践：可任选以下实践项目，共计 5 学分

（1）西班牙语语口笔译相关工作每周（5 个工作日）记 1 学分，可分散实习，将工作天数折合周数计算学分，0. 5 个学分（累计 3 天）起计; 或者笔译工作累计每 4000 字记 1 学分。

（2）在西班牙语国家的企事业单位，或者与西班牙，拉美相关的中国企事业单位从事相关实践活动，每周记 1 学分。

（3)参加中外语言文化相关的学术报告会并撰写不少于 1000 字的心得共 2 次，1 学分。

（4）就国内外西班牙语相关各行业进行调查，并形成不少于 2000 字的调查报告，每份报告 1 学分。

（5）就西班牙语语言，文化，政治，经济，社会等各方面进行研究，并形成不少于 2000 字的研究报告，每份报告 1 学分。

（6）参与系里组织的活动并表现良好，每次 1 学分（包括全程参加西班牙语外文短剧活动演出或幕后、专四专八考务及其他系里认定的活动)。

（7）参加国内各类西班牙语翻译比赛并提供证明，每次 1 学分。

（8）参与本系公众号运营，每学期记 1 学分

考核形式：实践报告，实习单位证明材料，口笔译工作资料，研究报告，汇报演出，心得体会等。

附件 1

培养计划与培养要求关联表

课程名称	目标 1	目标 2	目标 3	目标 4	目标 5	目标 6	目标 7	目标 8	目标 9	目标 10
思想道德修养与法律基础	√									
中国近现代史纲要	√									
马克思主义基本原理概论	√									
毛泽东思想和中国特色社会主义理论体系概论	√									
体育（Ⅰ-Ⅳ）	√									
军事理论与训练	√									
创新创业教育	√									
高等数学		√								
伟大的科学思想		√								
环境科学导论		√								
基础西班牙语（Ⅰ-Ⅳ）			√							
高级西班牙语			√							
西班牙语语法（Ⅰ-Ⅳ）			√							
西班牙语听力（Ⅰ-Ⅳ）				√						
西班牙语会话（Ⅰ-Ⅳ）				√						
高级会话				√						
西班牙语泛读（Ⅰ-Ⅳ）				√						

课程名称	目标 1	目标 2	目标 3	目标 4	目标 5	目标 6	目标 7	目标 8	目标 9	目标 10
西班牙语报刊选读				√						
西班牙语写作				√						
语法与写作导论				√						
高级语法与写作				√						
西班牙语笔译（Ⅰ－Ⅱ）				√						
西班牙语口译（Ⅰ－Ⅱ）				√						
外国语言文学导论					√					
西班牙文学					√					
拉丁美洲文学					√					
大学语文					√					
电影传媒					√					
西班牙语语言学					√					
西班牙语语构学					√					
西班牙文化					√					
拉丁美洲文化					√					
中国文化概论					√					
外语学习与研究基础						√				
大学计算机						√				
微观经济学							√			

课程名称	目标 1	目标 2	目标 3	目标 4	目标 5	目标 6	目标 7	目标 8	目标 9	目标 10
宏观经济学							√			
拉美经贸西班牙语								√		
西班牙语商务应用文写作								√		
毕业论文									√	
大学英语（Ⅲ-Ⅴ）										√
大学英语写作（Ⅰ-Ⅳ）										√
学术英语写作										√
实用英语写作										√
形势与政策（Ⅰ-Ⅳ）										√

附件 2

课程地图

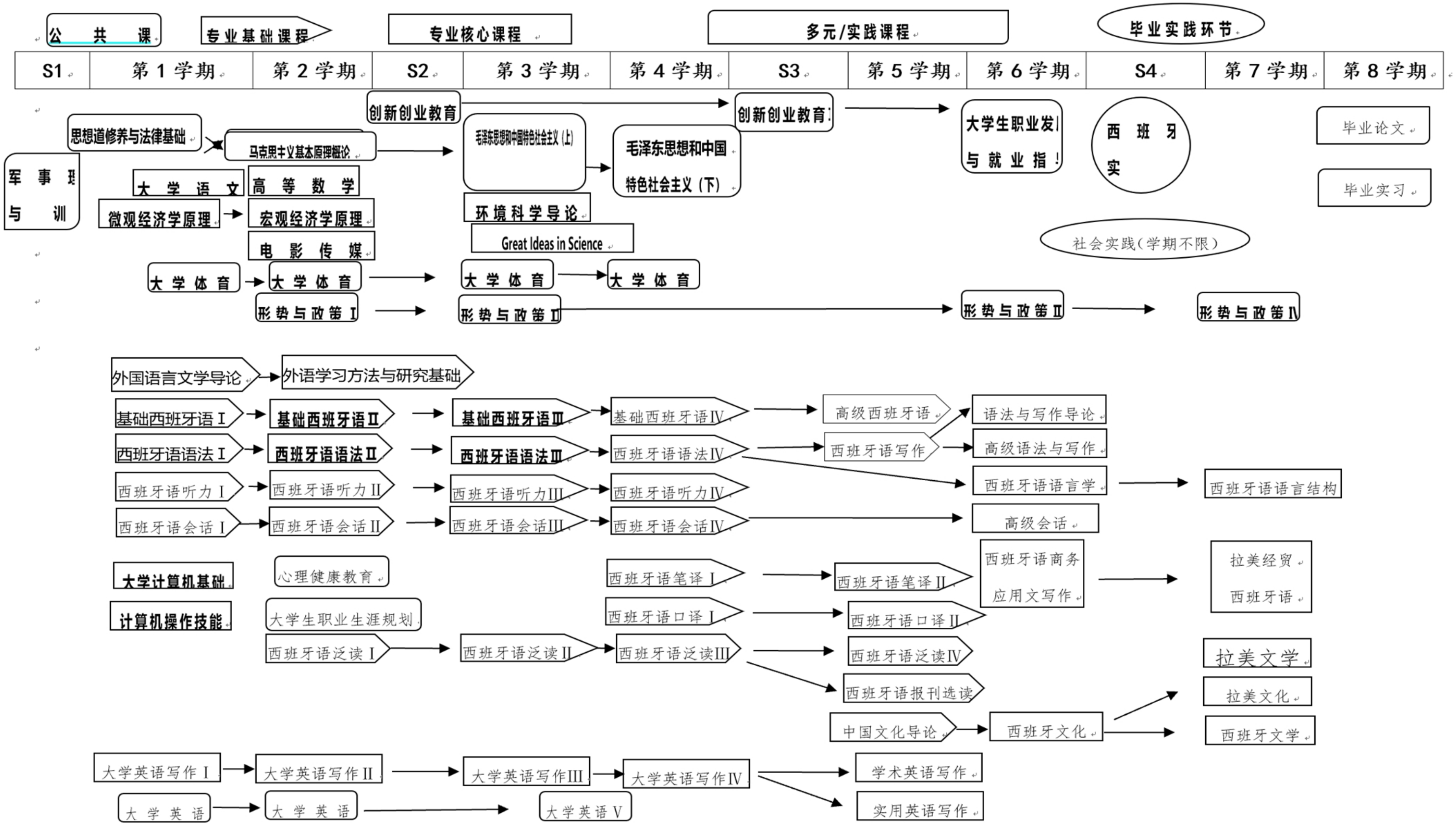

公 共 课
专业基础课程
专业核心课程
多元/实践课程
毕业实践环节
S1
第 1 学期
第 2 学期
S2
第 3 学期
第 4 学期
S3
第 5 学期
第 6 学期
S4
第 7 学期
第 8 学期
创新创业教育
创新创业教育
大学生职业发
与 就 业 指
西 班 牙
实
毕业论文
毕业实习
思想道修养与法律基础
马克思主义基本原理概论
毛泽东思想和中国特色社会主义（上）
毛泽东思想和中国
特色社会主义（下）
军 事 理
与 训
大 学 语 文
高 等 数 学
微观经济学原理
宏观经济学原理
电 影 传 媒
环境科学导论
Great Ideas in Science
社会实践（学期不限）
大 学 体 育
大 学 体 育
大 学 体 育
大 学 体 育
形势与政策 I
形势与政策 II
形势与政策 III
形势与政策 IV
外国语言文学导论
外语学习方法与研究基础
基础西班牙语 I
基础西班牙语 II
基础西班牙语 III
基础西班牙语 IV
高级西班牙语
语法与写作导论
西班牙语语法 I
西班牙语语法 II
西班牙语语法 III
西班牙语语法 IV
西班牙语写作
高级语法与写作
西班牙语听力 I
西班牙语听力 II
西班牙语听力 III
西班牙语听力 IV
西班牙语语言学
西班牙语语言结构
西班牙语会话 I
西班牙语会话 II
西班牙语会话 III
西班牙语会话 IV
高级会话
大学计算机基础
心理健康教育
西班牙语笔译 I
西班牙语笔译 II
西班牙语商务
应用文写作
拉美经贸
西班牙语
计算机操作技能
大学生职业生涯规划
西班牙语口译 I
西班牙语口译 II
西班牙语泛读 I
西班牙语泛读 II
西班牙语泛读 III
西班牙语泛读 IV
拉美文学
西班牙语报刊选读
拉美文化
中国文化导论
西班牙文化
西班牙文学
大学英语写作 I
大学英语写作 II
大学英语写作 III
大学英语写作 IV
学术英语写作
实用英语写作
大 学 英 语
大 学 英 语
大学英语 V

附件3

西班牙语（中外合作办学）专业指导性教学计划进程安排表

课程类别		课程编号	课程名称	学分	学时	学时分配			建议修读学年学期												考核方式	考试方式	先修课程	开课单位
						理论	实验	实践	一			二			三			四						
									S1	1	2	S2	3	4	S3	5	6	S4	7	8				
通识教育课	通识教育必修课	4121000101006	马克思主义基本原理	3	48						√										考试	闭卷	思想道德与法治	马克思主义学院
通识教育课	通识教育必修课	4121000101015	毛泽东思想和中国特色社会主义理论体系概论	3	48									√							考试	闭卷	中国近现代史纲要	马克思主义学院
通识教育课	通识教育必修课	4121000101016	习近平新时代中国特色社会主义思想概论	3	48											√					考试	闭卷	毛泽东思想和中国特色社会主义理论体系概论	马克思主义学院
通识教育课	通识教育必修课	4121000101002	中国近现代史纲要	3	48								√								考试	开卷	马克思主义基本原理	马克思主义学院
通识教育课	通识教育必修课	4121000101009	思想道德与法治	3	48	48				√											考试	闭卷		马克思主义学院
通识教育课	通识教育必修课	4121000101010	形势与政策 I	0.5	8	8					√										考试	开卷		马克思主义学院
通识教育课	通识教育必修课	4121000101011	形势与政策 II	0.5	8	8							√								考试	开卷		马克思主义学院
通识教育课	通识教育必修课	4121000101012	形势与政策III	0.5	8	8								√							考试	开卷		马克思主义学院
通识教育课	通识教育必修课	4121000101013	形势与政策IV	0.5	8	8										√					考试	开卷		马克思主义学院
通识教育课	通识教育必修课	4051000102032	大学英语视听说V	2	32	32				√											考试	闭卷		公共外语教育学院
通识教育课	通识教育必修课	4051000102033	大学英语读写译V	2	32	32				√											考试	闭卷		公共外语教育学院
通识教育课	通识教育必修课	4051000102034	大学英语读写译VI	2	32	32					√										考试	闭卷		公共外语教育学院
通识教育课	通识教育必修课	4051000102014	雅思口语	1	16	16					√										考试	闭卷		公共外语教育学院

课程类别		课程编号	课程名称	学分	学时	学时分配			建议修读学年学期												考核方式	考试方式	先修课程	开课单位
						理论	实验	实践	一			二			三			四						
									S1	1	2	S2	3	4	S3	5	6	S4	7	8				
通识教育课	通识教育必修课	4051000102023	英文报刊选读	1	16	16							√								考试	闭卷		公共外语教育学院
通识教育课	通识教育必修课	4051000102011	高级英语（考研方向）	1	16	16							√								考试	闭卷		公共外语教育学院
通识教育课	通识教育必修课	4491000103013	大学计算机-计算思维	2	32	32				√											考试	闭卷考试		计算机科学技术学院
通识教育课	通识教育必修课	1061000194001	军事理论	2	36	36				√											考查	开卷	无	学生处
通识教育课	通识教育必修课	1061000194002	军事技能（上）	1.5	85			85		√											考查	开卷		学生处
通识教育课	通识教育必修课	1061000194003	军事技能（下）	0.5	42			42			√										考查	开卷		学生处
通识教育课	通识教育必修课	C25000105047	体育 I	1	32			32		√											考试	开卷		体育学院
通识教育课	通识教育必修课	C25000105048	体育 II	1	32			32			√										考试	开卷		体育学院
通识教育课	通识教育必修课	C25000105049	体育 III	1	32			32					√								考试	开卷		体育学院
通识教育课	通识教育必修课	C25000105050	体育 IV	1	32			32						√							考试	开卷		体育学院
通识教育课	通识教育必修课	1061000196001	心理健康与指导	2	32	32				√											考查	开卷	无	学生处
通识教育课	通识教育必修课	1061000195001	大学生职业生涯规划	1	16	16				√											考查	开卷	无	学生处
通识教育课	通识教育必修课	1061000195002	大学生职业发展与就业指导	1	24	8		16									√				考查	开卷	无	学生处
通识教育课	通识教育必修课	1021000197001	创新创业基础	2	32	16		16													考查	开卷		教务处创新创业学院
通识教育课	通识教育选修课	包括核心课程和普通课程		10	学生至少修读10学分。核心课程设置人文社科类（经典研读与文化传承、哲学智慧与批判性思维、文明对话与国际视野、社会研究与当代中国）、科学类（科学精神与科技前沿、生态文明与生命关怀）和创新精神与创业实践类，三大类7个模块。学生核心课程至少选修2个模块6学分，其中包括至少包括科学类课程2学分；其他学分可从核心课程和普通课程中任选。																			
通识教育课程小计				50	983	696	0	287																
专业基础课	专业基础必修课	4011050200004	外国语言文学导论	1	16	16				√											考试	闭卷	无	外语学院

课程类别		课程编号	课程名称	学分	学时	学时分配			建议修读学年学期												考核方式	考试方式	先修课程	开课单位
						理论	实验	实践	一			二			三			四						
									S1	1	2	S2	3	4	S3	5	6	S4	7	8				
专业基础课	专业基础必修课	4011050201628	外语学习与研究基础	1	16	16					√										考试	闭卷	无	外语学院
专业基础课	专业基础必修课	C15050200466	基础西班牙语 I	8	128	128				√											考试	闭卷	无	外语学院
专业基础课	专业基础必修课	C15050200467	西班牙语听力 I	2	32	32				√											考查	闭卷	无	外语学院
专业基础课	专业基础必修课	C15050200468	西班牙语会话 I	2	32	32				√											考查	闭卷	无	外语学院
专业基础课	专业基础必修课	4011050205604	西班牙语语法 I	2	32	32				√											考查	闭卷	无	外语学院
专业基础课	专业基础必修课	C15050200470	基础西班牙语 II	8	128	128					√										考试	闭卷	基础西班牙语 I	外语学院
专业基础课	专业基础必修课	C15050200471	西班牙语听力 II	2	32	32					√										考查	闭卷	西班牙语听力 I	外语学院
专业基础课	专业基础必修课	C15050200472	西班牙语会话 II	2	32	32					√										考查	闭卷	西班牙语会话 I	外语学院
专业基础课	专业基础必修课	C22050200136	西班牙语泛读 I	2	32	32					√										考试	闭卷	无	外语学院
专业基础课	专业基础必修课	4011050205605	西班牙语语法 II	2	32	32					√										考查	闭卷	西班牙语语法 I	外语学院
专业基础课	专业基础必修课	C15050200474	基础西班牙语 III	8	128	128							√								考试	闭卷	基础西班牙语 II	外语学院
专业基础课	专业基础必修课	C15050200475	西班牙语听力 III	2	32	32							√								考查	闭卷	西班牙语听力 II	外语学院
专业基础课	专业基础必修课	C15050200476	西班牙语会话 III	2	32	32							√								考查	闭卷	西班牙语会话 II	外语学院
专业基础课	专业基础必修课	C22050200140	西班牙语泛读 II	2	32	32							√								考试	闭卷	西班牙语泛读 I	外语学院
专业基础课	专业基础必修课	4011050205606	西班牙语语法 III	2	32	32							√								考查	闭卷	西班牙语语法 II	外语学院
专业基础课	专业基础必修课	C15050200479	基础西班牙语 IV	8	128	128								√							考试	闭卷	基础西班牙语 III	外语学院
专业基础课	专业基础必修课	C15050200480	西班牙语听力 IV	2	32	32								√							考查	闭卷	西班牙语听力 III	外语学院
专业基础课	专业基础必修课	C15050200481	西班牙语会话 IV	2	32	32										√					考查	闭卷	西班牙语会话 III	外语学院

课程类别		课程编号	课程名称	学分	学时	学时分配			建议修读学年学期												考核方式	考试方式	先修课程	开课单位
						理论	实验	实践	一			二			三			四						
									S1	1	2	S2	3	4	S3	5	6	S4	7	8				
专业基础课	专业基础必修课	C22050200144	西班牙语泛读Ⅲ	2	32	32								✓							考试	闭卷	西班牙语泛读Ⅱ	外语学院
专业基础课	专业基础必修课	4011050205607	西班牙语语法Ⅳ	2	32	32								✓							考查	闭卷	西班牙语语法Ⅲ	外语学院
专业基础课	专业基础必修课	C22050205105	西班牙语笔译Ⅰ	2	32	32								✓							考试	闭卷	无	外语学院
专业基础课	专业基础必修课	C22050205106	西班牙语口译Ⅰ	2	32	32								✓							考查	闭卷	无	外语学院
专业基础课	专业基础必修课	C22050200145	高级西班牙语	4	64	64										✓					考试	闭卷	基础西班牙语Ⅳ	外语学院
专业基础课	专业基础必修课	C22050200146	西班牙语泛读Ⅳ	2	32	32										✓					考试	闭卷	西班牙语泛读Ⅲ	外语学院
专业基础课	专业基础必修课	C22050205109	西班牙语报刊选读	2	32	32										✓					考试	闭卷	无	外语学院
专业基础课	专业基础必修课	C22050205110	西班牙语笔译Ⅱ	2	32	32										✓					考试	闭卷	西班牙语笔译Ⅰ	外语学院
专业基础课	专业基础必修课	C22050205111	西班牙语口译Ⅱ	2	32	32										✓					考查	闭卷	西班牙语口译Ⅰ	外语学院
专业基础课	专业基础必修课	C22050205112	西班牙语写作	2	32	32										✓					考查	闭卷	无	外语学院
专业基础课	专业基础课小计			82	1312	1312																		
专业核心课	专业核心必修课	C22000106601	大学语文	2	32	32				✓											考查	闭卷	无	文学与新闻传播学院
专业核心课	专业核心必修课	C04050205001	微观经济学	2	32	32				✓											考查	闭卷	无	商学院
专业核心课	专业核心必修课	4411000104015	高等数学Ⅲ	3	48	48				✓											考试	闭卷	无	数学与统计学院
专业核心课	专业核心必修课	C04050205002	宏观经济学	2	32	32					✓										考查	闭卷	无	商学院
专业核心课	专业核心必修课	4011050205611	电影传媒	2	32	32					✓										考查	闭卷	无	外语学院
专业核心课	专业核心必修课	C02000222609	环境科学导论	2	32	32							✓								考查	闭卷	无	环境学院
专业核心课	专业核心必修课	C19050205001	伟大的科学思想	2	32	32							✓								考查	闭卷	无	材料学院

课程类别		课程编号	课程名称	学分	学时	学时分配			建议修读学年学期												考核方式	考试方式	先修课程	开课单位
						理论	实验	实践	一			二			三			四						
									S1	1	2	S2	3	4	S3	5	6	S4	7	8				
专业核心课	专业核心必修课	C22050205101	大学英语写作 I	2	32	32				✓											考查	闭卷	无	外语学院
专业核心课	专业核心必修课	C22050205102	大学英语写作 II	2	32	32					✓										考查	闭卷	大学英语写作 I	外语学院
专业核心课	专业核心必修课	C22050205103	大学英语写作 III	2	32	32							✓								考查	闭卷	大学英语写作 II	外语学院
专业核心课	专业核心必修课	C22050205104	大学英语写作 IV	2	32	32								✓							考查	闭卷	大学英语写作 III	外语学院
专业核心课	专业核心必修课	C22050205107	学术英语写作	3	48	48										✓					考查	闭卷	大学英语写作 IV	外语学院
专业核心课	专业核心必修课	C22050205108	实用英语写作	3	48	48										✓					考查	闭卷	大学英语写作 IV	外语学院
专业核心课	专业核心必修课	C22050205113	中国文化概论	2	32	32										✓					考查	闭卷	无	外语学院
专业核心课	专业核心必修课	4011050205612	语法与写作导论	2	32	32											✓				考查	闭卷	无	外语学院
专业核心课	专业核心必修课	C22050205115	高级语法与写作	2	32	32											✓				考查	闭卷	无	外语学院
专业核心课	专业核心必修课	C22050205116	西班牙语语言学	2	32	32											✓				考查	闭卷	无	外语学院
专业核心课	专业核心必修课	C22050205117	高级会话	2	32	32											✓				考查	闭卷	无	外语学院
专业核心课	专业核心必修课	C22050205118	西班牙语商务应用文写作	2	32	32											✓				考查	闭卷	无	外语学院
专业核心课	专业核心必修课	C22050205119	西班牙文化	2	32	32											✓				考查	闭卷	无	外语学院
专业核心课	专业核心必修课	C22050205120	拉美经贸西班牙语	2	32	32													✓		考查	闭卷	无	外语学院
专业核心课	专业核心必修课	C22050205121	拉美文化	2	32	32													✓		考查	闭卷	无	外语学院
专业核心课	专业核心必修课	C22050205122	拉美文学	2	32	32													✓		考查	闭卷	无	外语学院
专业核心课	专业核心必修课	C22050205123	西班牙文学	2	32	32													✓		考查	闭卷	无	外语学院
专业核心课	专业核心必修课	C22050205124	西班牙语语构学	2	32	32													✓		考查	闭卷	无	外语学院

课程类别		课程编号	课程名称	学分	学时	学时分配			建议修读学年学期												考核方式	考试方式	先修课程	开课单位
						理论	实验	实践	一			二			三			四						
									S1	1	2	S2	3	4	S3	5	6	S4	7	8				
专业核心课	专业核心课小计			53	848	848	0																	
多元/实践课	集中实践环节	4011050205016	西班牙语综合实践	5	5周			5周										✓			考查	实践报告	无	外语学院
多元/实践课	集中实践环节	4011050200001	毕业论文	12	12周			12周												✓	考查	论文	所有专业核心课程	外语学院
多元/实践课	集中实践环节	4011050205005	毕业实习	9	9周			9周												✓	考查	实习报告	所有专业核心课程	外语学院
多元/实践课	多元/实践课小计			26																				
拓展提升课	应用文写作	4141000106001	应用文写作	1	16	16											✓	✓				考查	开卷	文学院
拓展提升课	美育类课程	C2108课程模块	艺术实践与审美体验课程模块	2	32	32																考查	开卷	公共美育中心
拓展提升课	劳育类课程	1081000190001	新时代大学生劳动教育	2	32	8		24		✓	✓		✓	✓		✓	✓		✓	✓	考查	开卷考试		教务处
拓展提升课	拓展培养项目（第二课堂）	1081000198001	大学生素质拓展第二课堂	2	4周			4周			✓	✓		✓	✓		✓	✓		✓	✓	考查	开卷	校团委
拓展提升课	创新创业实践	1021000197002	创新创业实践	3	4周			4周			✓	✓		✓	✓		✓	✓		✓	✓	考查	开卷	教务处创新创业学院
拓展提升课	拓展提升课程小计			10	80+8周	80		8周																
毕业最低学分				221																				